Imagens ilustrativas.

FLUIDO TÉRMICO

Aquecedor de **F**luido **T**érmico
Vertical **P**ressurizado

AFTVP



Os aquecedores **AFT-VP** foram desenvolvidos pela empresa **Arauterm** para uso de combustíveis líquidos. Seu projeto consiste em um equipamento compacto onde temos um corpo cilíndrico e com um conjunto de duas serpentinas tubular, sendo uma externa e outra interna, calandrada com fluxo continuo para garantir velocidade e o delta de temperatura.

Sua construção é helicoidal onde dispõe de um projeto exclusivo da **Arauterm**, onde tem tampa superior refrigerada que garante alto rendimento e sendo assim, reduzindo o consumo de combustível, e eliminando manutenção do concreto.

O modelo **AFT-VP** acompanha um skid com bomba com motor elétrico e válvulas de bloqueio em aço uma na sucção da bomba e outra após a bomba com filtro em Y.

O diferencial deste aquecedor é o queimador modulante mecânico ou elétrico da marca **FBR** com seu funcionamento totalmente automático com tecnologia para combustão na posição vertical.

Acompanha 01 conjunto de 9 metros de chaminé com chapéu chinês e um tanque de expansão aberto com 01 chave boia que bloqueia o queimador evitando que o mesmo funcione sem que haja circulação de óleo.

O equipamento também é entregue com um pressostato diferencial que serve para segurança por falta de circulação. Por ser um equipamento de construção vertical o mesmo acompanha 01 conjunto de escada tipo marinheiro e guarda corpo fabricados dentro das normas.

Características:

- Elevado rendimento com 3 passes de gases;
- Pode operar com óleos minerais ou sintéticos;
- Temperatura de operação: 300°C (básico);
- Diferencial de temperatura: 40°C (para outros diferenciais, consulte departamento técnico);
- Exaustão automatizada com 9 metros de chaminé;
- Isolamento térmico com capa externa em ALUZINC;
- Equipamento montado em uma única base chassis.

Acessórios Complementares:

É possível fornecer Skid com 02 bombas, TED, selo térmico, e ou queimador eletrônico com sonda O2, quadro de comando com CLP + 01 HM sob consulta.

Combustíveis

- *Gás GLP*
- *Gás Natural*
- *Óleo Diesel*
- *Óleo Pesado*
- *Óleo de Xisto*
- *Biogás*

Aplicações

- *Indústrias químicas*
- *Indústrias têxteis*
- *Processos industriais*
- *Processos de secagem*

Vantagens

- *Aquecimento de óleo a elevadas temperaturas*
- *Produto compacto e eficiente*
- *Rápida resposta térmica*
- *Elevado rendimento térmico*

arauterm.com.br
51 **3406.6979**

ARAUTERM
Excelência em Caldeiras e Aquecedores

Detalhamento de layout básico AFT-VP com seus periféricos

1. Aquecedor (AFT-VP)
2. Queimador marca FBR®
3. Dutos de Exaustão de Gases
4. Chaminé com 9 metros e chapéu chinês
5. Skid para 01 ou 02 Bombas - Opcional
6. Tanque de Enchimento e Drenagem (TED) - Opcional
7. Tanque Expanção Aberto (TEA)
8. Guarda corpo com escada de marinheiro

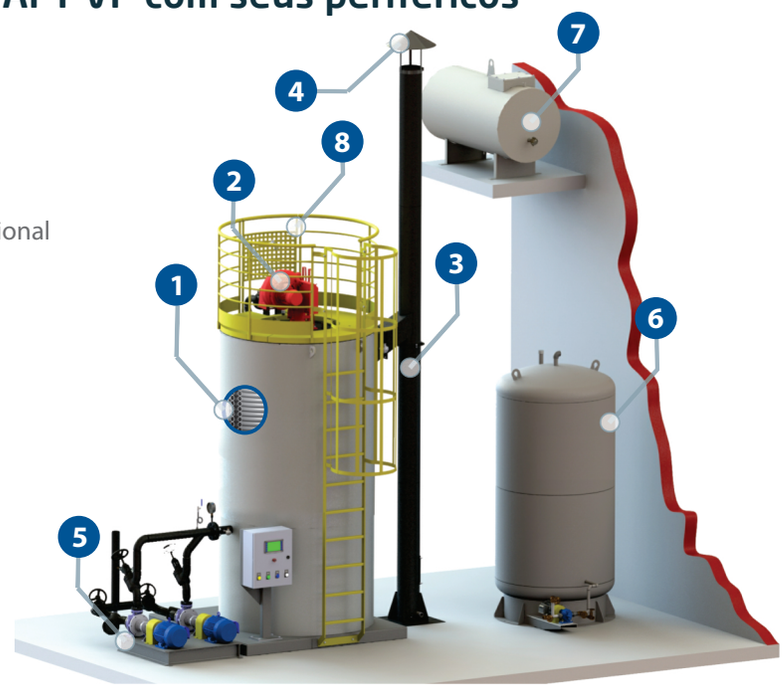

Dimensões Básicas

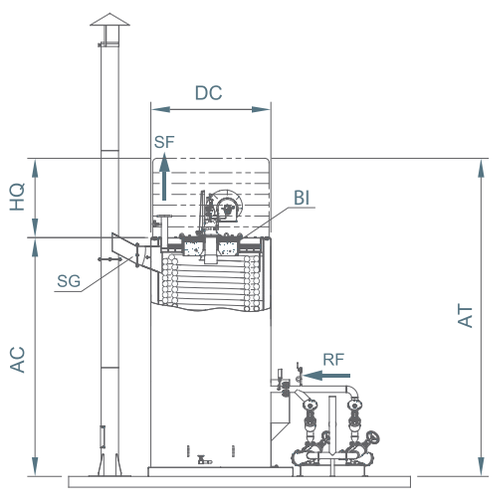

SF - Saída Fluido Térmico
RF - Retorno Fluido Térmico
BI - Boca Inspeção / Auxiliar
SG - Saída de Gases

Modelo AFT-VP	Cap. Térmica kcal/h x 1000	Temperatura Operação (Max.)°C	Diferencial Temperatura °C	Bomba Circulação CV	Conexão Saída (SF) Pol	Conexão Retorno (RF) Pol	Dimensões* DC mm	AC mm	HQ mm	AT mm	SG Ø mm
600	600.000	300	40	7,5	2.1/2"	2.1/2"	1.700	3.000	700	3.700	320
800	800.000	300	40	10,0	3"	3"	1.700	3.500	700	4.200	240
1000	1.000.000	300	40	10,0	3"	3"	1.900	3.700	850	4.450	320
1250	1.250.00	300	40	12,5	3"	3"	2.000	4.000	900	5.100	320
1500	1.500.000	300	40	12,5	4"	4"	2.200	4.200	900	5.100	380
2000	2.000.000	300	40	15,0	5"	5"	2.600	4.500	900	5.400	480
2500	2.500.000	300	40	20,0	5"	5"	2.900	5.000	1.000	6.000	480
3000	3.000.000	300	40	25,0	6"	6"	2.900	5.500	1.000	6.500	480
4000	4.000.000	300	40	30,0	6"	6"	2.900	6.200	1.100	7.300	640
5000	5.000.000	300	40	40,0	8"	8"	2.900	7.000	1.200	8.200	640

**Peso e dimensões podem variar sem aviso prévio, valores aproximados. Consulte nosso departamento comercial para condições especiais.*

Imagens ilustrativas.

ARAUTERM
Excelência em Caldeiras e Aquecedores

Av. Frederico Ritter, 3150
CEP 94930 598 • Cachoeirinha • RS • Brasil
+55 (51) 3406.6979
www.arauterm.com.br

11/2026 - Rev.01